TRACTO

Všechny informace o GRUNDOBURST
TRACTO.COM/GRUNDOBURST

GRUNDOBURST
STATICKÉ BERSTLININGOVÉ SYSTÉMY
OBNOVITELÉ

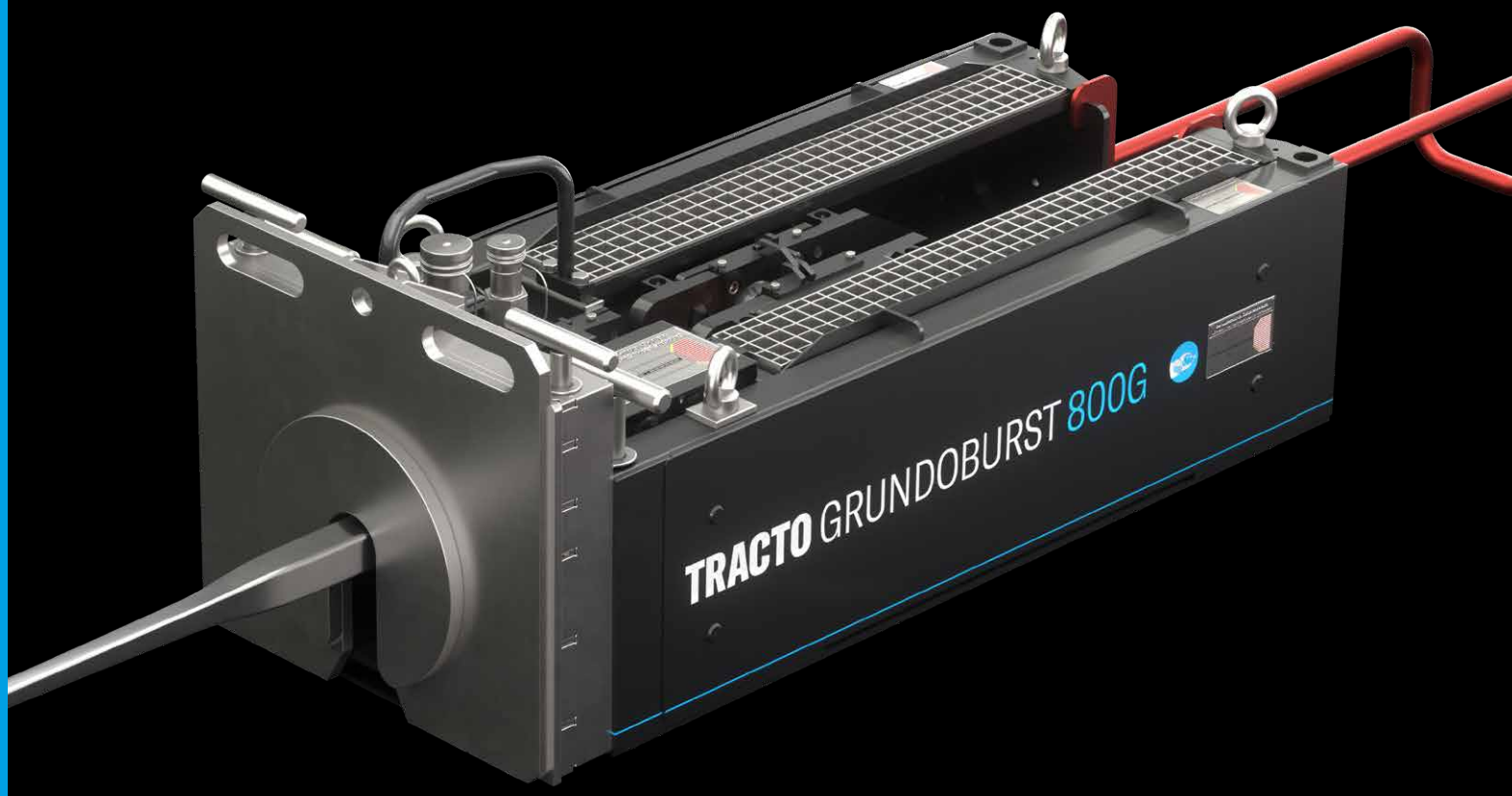

ADVANCED TRENCHLESS TECHNOLOGY

GRUNDOBURST
STROJE PRO OBNOVU POTRUBÍ

Stroje GRUNDOBURST jsou perfektně vhodné pro obnovu potrubí metodou statického berstliningu. S výkonnými a robustními tažnými lafetami lze bez výkopu vyměňovat poškozené potrubí až do Ø 1 200 mm (kruhové a oválné profily). Berstlining je již 30 let světově uznávaná a především udržitelná metoda pro obnovu tlakových a spádových potrubí, u kterého se staré potrubí (kamenina, beton, PVC, PE, šedá litina, tvárná litina, azbestocement, sklolaminát, ocel atd.) nahradí novým potrubím (PE, PP, kamenina, tvárná litina, sklolaminát, ocel, PVC atd.) se stejným, menším nebo větším průměrem.

Výhody

- Lze používat u téměř všech druhů poškození a materiálů starého potrubí
- Dlouhá doba použití nového potrubí 80–100 let
- Staré vedení lze rozšířit o 1–2 jmenovité stupně
- Rychlý uzávěr „QuickLock“: jednoduché a bezpečné spojování tyčí – zasunou se do sebe místo sešroubování; lze provádět dokonce i mírné poloměry zakřivení
- Krátké doby montáže a přípravy
- Obnova stávajících tras
- Vysoká úspora nákladů oproti výkopové metodě stavby
- Téměř bez omezení dopravy a negativního vlivu na životní prostředí
- Bez následných nákladů po berstliningu kvůli sesedání zeminy, vlivu spodní vody a poškození vozovky
- Provádění bezpečnou metodou podle pravidel a norem

Aplikační videa GRUNDOBURST na adrese

TRACTO.COM/ APPLICATIONS

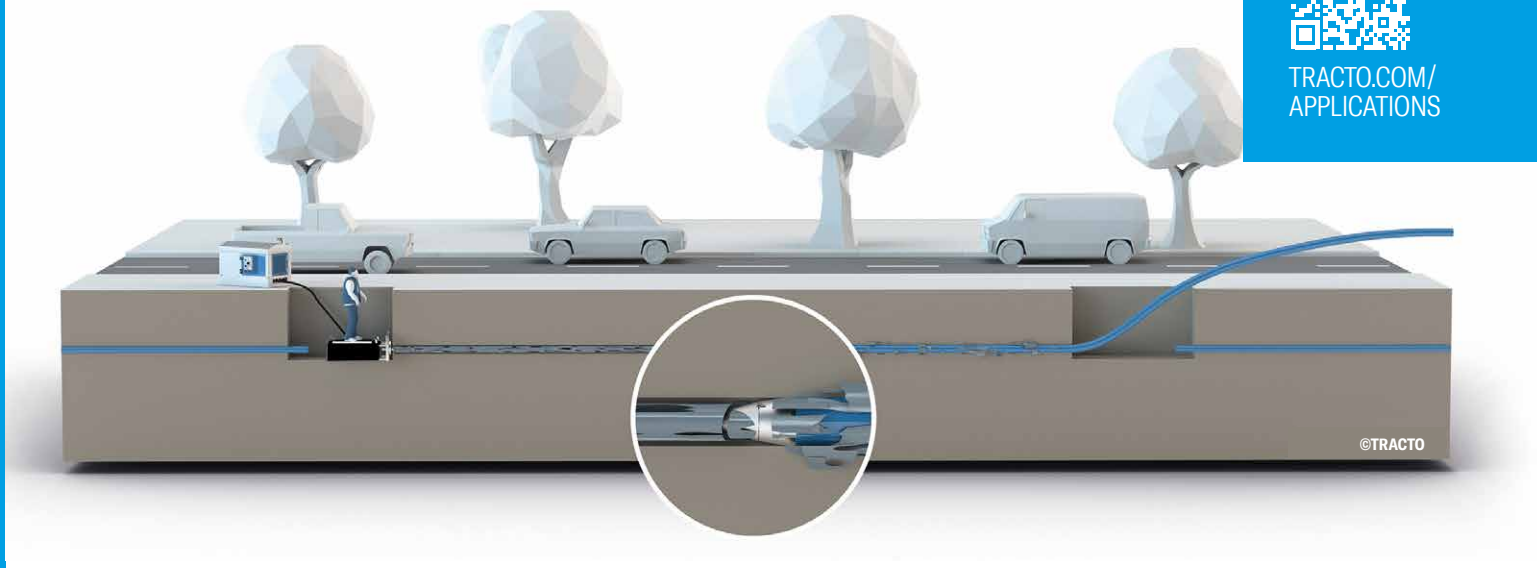

Příklad použití: Obnova vodovodního potrubí

DRUH OBNOVY

STATICKÝ

DYNAMICKÝ

PRŮMĚR POTRUBÍ

50 – 1.200 MM Ø

HLAVNÍ OBLASTI POUŽITÍ

OBNOVA TLAKOVÉHO POTRUBÍ

OBNOVA GRAVITAČNÍHO POTRUBÍ

PLYN, VODA, KANALIZACE

PŘEHLED

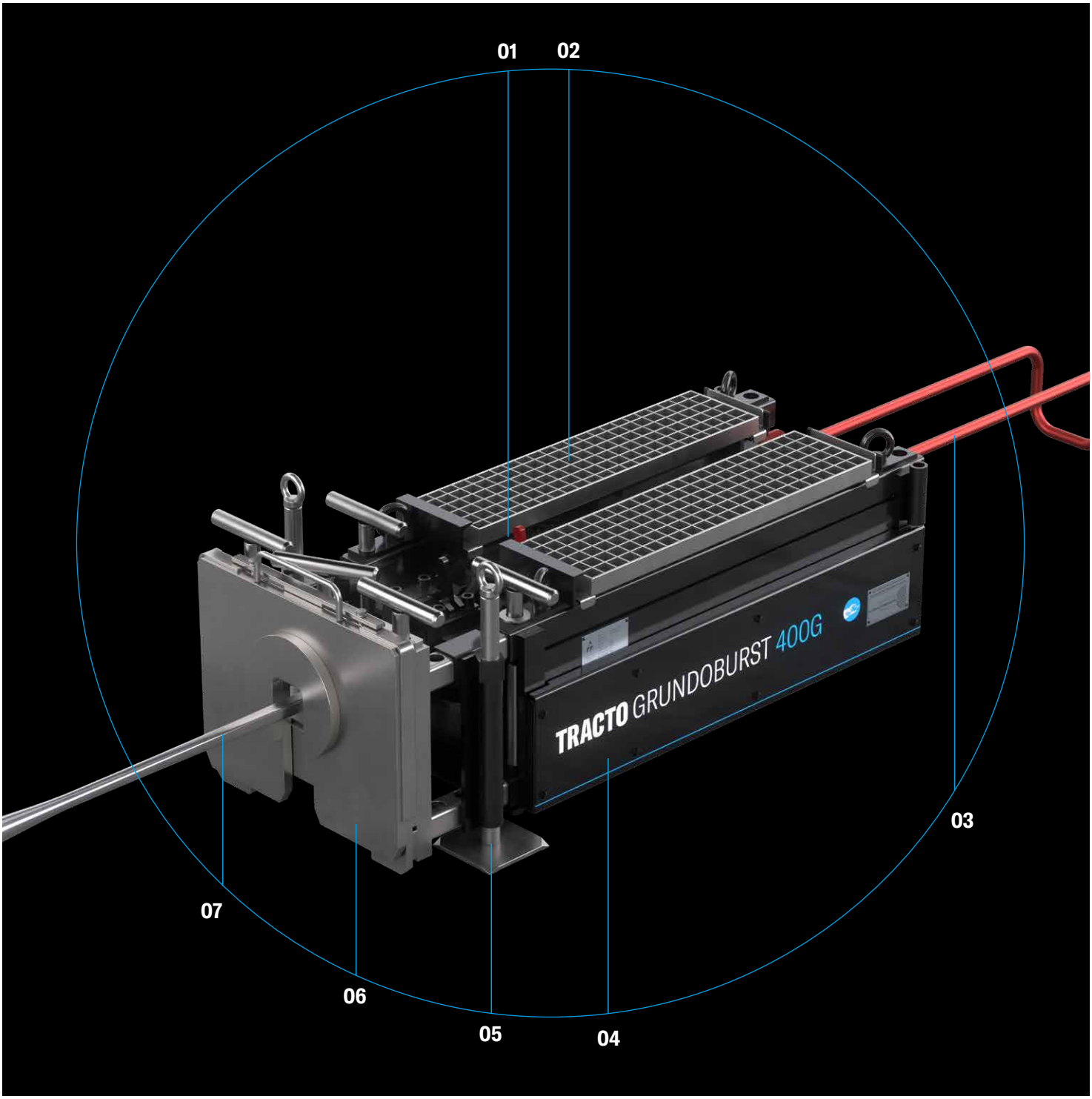

01 dvě západky – minimální opotřebení, 100% přenos síly, optimální zabezpečení tyčí

02 Krokové mříže umožňují obsluze stroje bezpečné bezpečné stání

03 Bezpečnostní tyč zabraňuje stání přímo za strojem v oblasti výstupu z výložníků.

04 Nejjednodušší, robustní rámová konstrukce – odolná, s dlouhou životností, hospodárná

05 Výškové nastavení - pomocí závitových tyčí pro nastavení výšky a sklonu dle původního potrubí

06 integrovaný teleskopický předsazený rám – flexibilní přizpůsobení podle prostorových podmínek, krátké doby přípravy, jednoduché uložení příslušenství

07 Tyče odolné vůči nečistotám – málo náročná údržba, nepatrné opotřebení

Bohaté příslušenství pro téměř všechny materiály starého a nového potrubí a dále pro krátké a dlouhé potrubí – velké spektrum použití, hospodárné použití

Optimální poměr hmotnosti a výkonu – nutná pouze malá transportní a zvedací zařízení

GRUNDOBURST
SPOUSTA MOŽNOSTÍ S JEDINÝM STROJEM

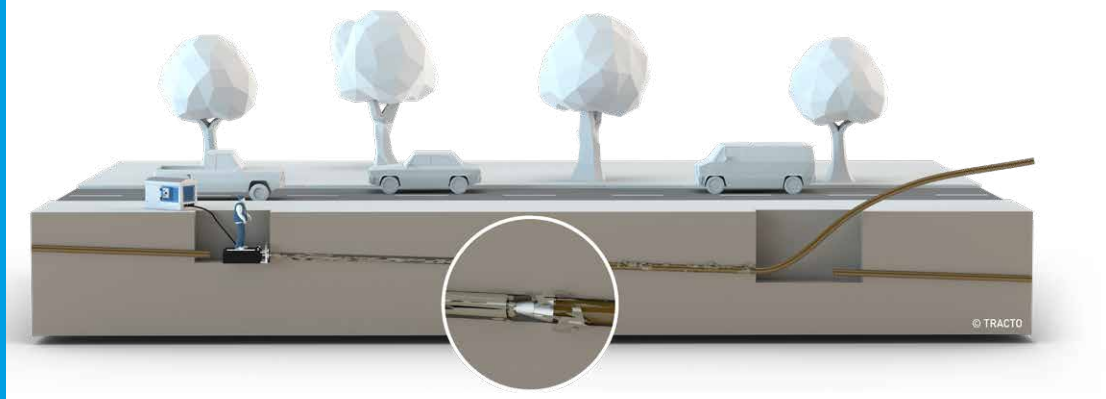

BERSTLINING – ZATAHOVÁNÍ NOVÉHO POTRUBÍ STEJNÉHO NEBO VĚTŠÍHO ROZMĚRU
Bezvýkopová obnova ve stejné trase. Pokládka nového, prefabrikovaného potrubí se stejným nebo větším vnitřním průměrem.
Použití: tlaková a spádová potrubí, vnitřní průměry DN 50 až DN 1 200, délka trasy až 300 m
Druhy poškození: prasklé trubky, inkrustace, překážky průtoku, neodborná sanace kanálů, odchylky u pokládky (přesazení, mezery u hrdla), trhliny, netěsnosti, mechanické opotřebení

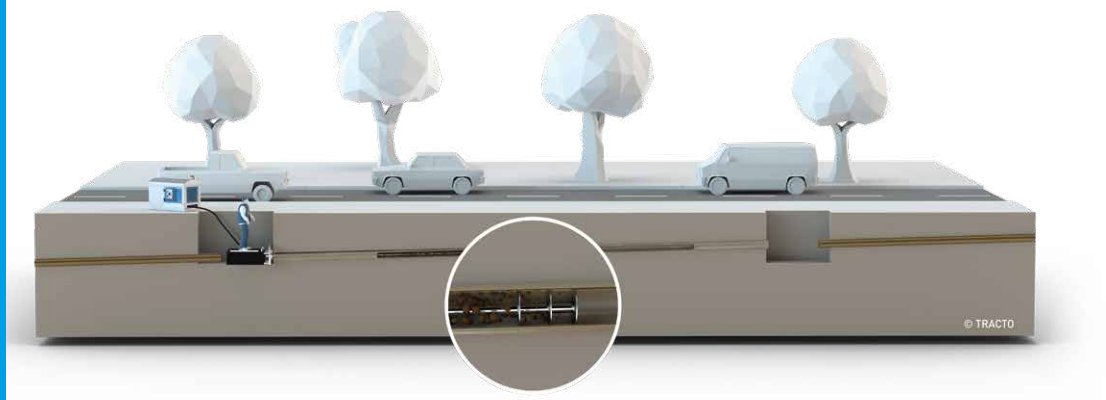

RELINING POTRUBÍ – NEPATRNÉ ZMENŠENÍ PRŮMĚRU POTRUBÍ
S dlouhým nebo krátkým potrubím s menším rozměrem. V případě inkrustace starého potrubí lze na tažnou tyč připevnit čisticí příslušenství. Během zatahování potrubí uvolňuje a vytlačuje inkrustace ze starého potrubí.
Použití: tlaková/spádová potrubí s volným profilem ve staré trubce
Druhy poškození: koroze/inkrustace, trhliny, netěsnosti, mechanické opotřebení.

APLIKACE

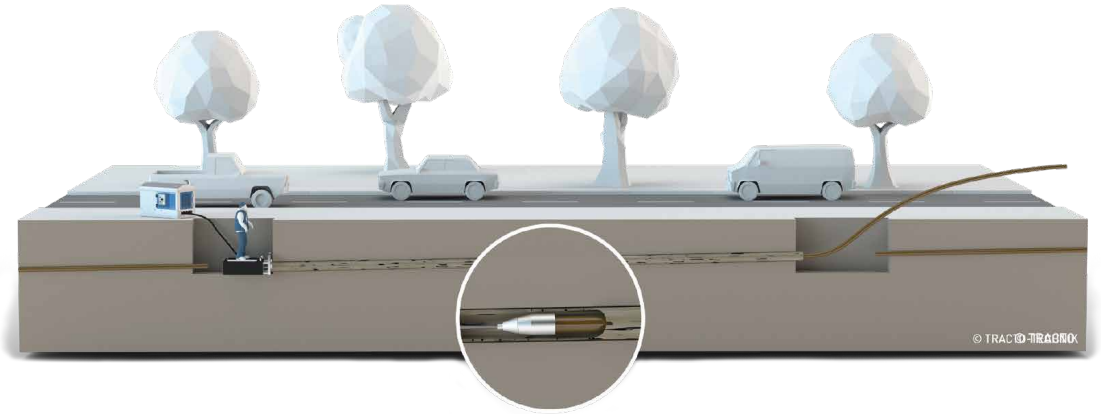

KALIBRAČNÍ BERSTLINING – ČÁSTEČNĚ POŠKOZENÉ POTRUBÍ SE STATICKY ROZŠÍŘÍ
Částečně poškozené potrubí se staticky rozšíří pomocí zařízení GRUNDOBURST a zároveň se zatáhne nové potrubí. Vzniklý kruhový prostor je zpravidla třeba utěsnit.
Použití: tlaková a spádová potrubí s volným profilem ve staré trubce, podmíněně u kompletního zborcení (nejprve uvolňovací vrt). Je možné nepatrné zmenšení průměru.
Druhy poškození: lokální deformace, trhliny, přesazení, prasknutí potrubí

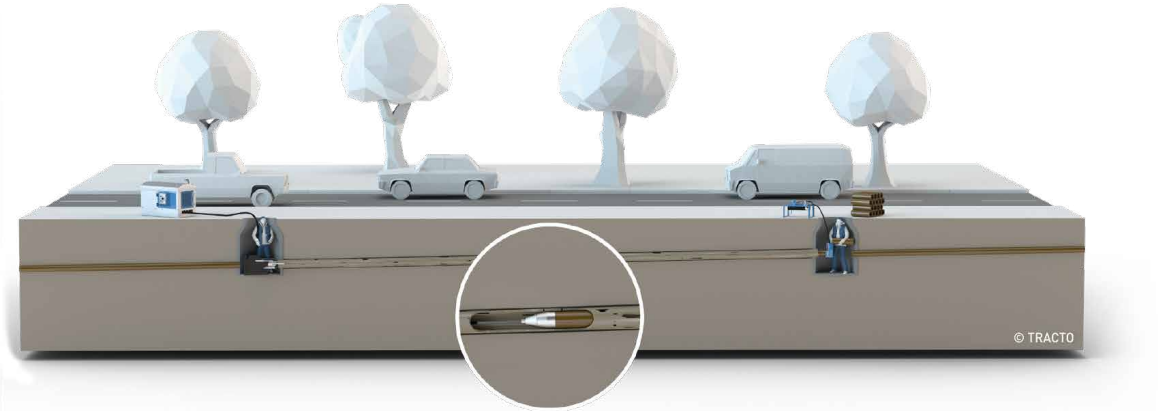

METODA TIP (TIGHT IN PIPE, NATĚSNO V POTRUBÍ) – NOVÉ POTRUBÍ TĚSNĚ DOLÉHÁ KE STĚNĚ STARÉHO POTRUBÍ
Metoda TIP představuje relining krátkého nebo dlouhého potrubí pro betonové a kameninové trubky. Nejčastěji se používá nové potrubí z polypropylenu (PP-HM), které těsně doléhá ke starému potrubí (Tight-In-Pipe). Minimální kruhová štěrbina se nemusí vyplňovat.
Použití: renovace kanalizačního potrubí z azbestocementu, betonu a kameniny.
Poškození: prasknutí potrubí, deformace až 20 %, přesazení až 10 % od profilu, koroze, překážky průtoku, trhliny a netěsnosti, mechanické opotřebení, inkrustace (je třeba předem odstranit)

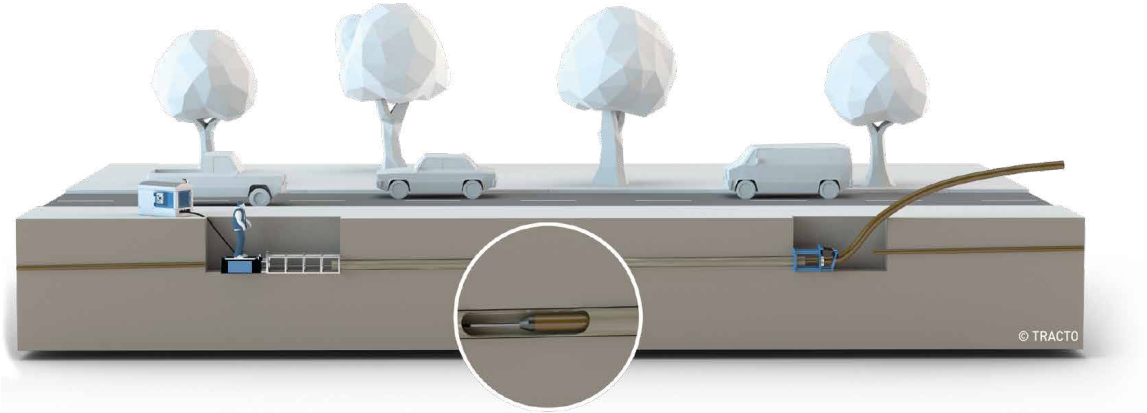

REDUKČNÍ METODA – ZMENŠENÍ PRŮMĚRU POTRUBÍ PŘI ZATAHOVÁNÍ POTRUBÍ
Redukční metoda je reliningová metoda, při které se mechanicky zmenší vnější průměr dlouhého PE potrubí. Po zatažení PE trubka s menším průměrem těsně doléhá ke staré trubce.
Použití: sanace kruhových průřezů v oblasti plynových, vodovodních a kanalizačních potrubí od DN 100 do cca DN 1 200.
Druhy poškození: koroze, trhliny, netěsnosti, mechanické opotřebení, inkrustace (je třeba předem odstranit)

GRUNDOBURST
Všechny zajímavosti na první pohled

NEJLEPŠÍ PRO OBNOVU POTRUBÍ

TRHACÍ TYČE QUICKLOCK
- Rychlé západkové spojení (QuickLock) bez závitu, není nutné mazání, proto bez náročného šroubování
- Rychlé vkládání a odebírání tyčí
- Rychlejší spojování než u šroubovacích tyčí
- Absolutně pevné v tahu a ve smyku
- Pro zakřivení
- Vysoce zatížitelné, protože jsou vyrobené z jednoho kusu
- Robustní, odolné proti opotřebení, protože zde není mechanická čelist
- Díky přenosu síly tvarovým stykem nedochází ke klouzání tyčí zpět
- Systém tyčí s praktickým příslušenstvím
- Dlouhá doba použití ve srovnání se šroubovacími tyčemi

Trhací tyče QuickLock lze obdržet od průměru 35 mm pro potrubí od DN 50. Další průměry tyčí: 54 mm, 75 mm, 100 mm, 120 mm a 140 mm.

Přenos síly tvarovým stykem – nejjednodušší mechanika, téměř bez opotřebení, maximální bezpečnost

---

BURSTFIX
BURSTFIX s napínací sílou 200 kN, 400 kN nebo 800 kN pro silové spoje při zatahování krátkého potrubí od DN 200 do 1 200
Zatahování krátkého potrubí z PP, PE, PVC, betonu, kameniny, sklolaminátu atd.

BURSTFIX 200 v šachtě.

Použití BURSTFIX 400.

PŘÍSLUŠENSTVÍ

MĚŘENÍ TAŽNÉ SÍLY PŘÍSTROJEM GRUNDOLOG

Potrubí pro vedení médií a různých produktů nesmí být při zohlednění přípustných tažných sil při zatahování, např. při bezvýkopových metodách pokládky, nadměrně namáhané. Podle předpisů je proto potřeba měřit a zaznamenávat tažné síly, které působí na nové potrubí. Měření se provádí přístrojem GRUNDOLOG, který pracuje s moderní měřicí technikou DMS a velkou datovou pamětí.

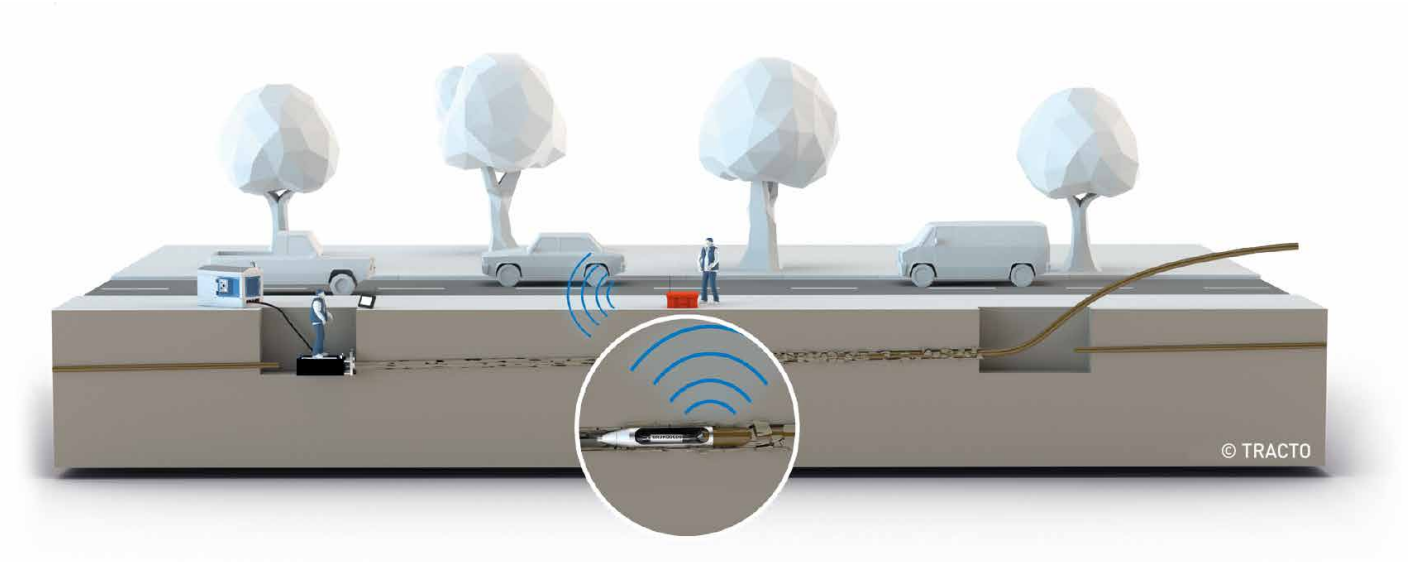

- Sledování a zaznamenávání tažné síly, která působí během zatahování na novou trubku
- Výkonové třídy: 150 kN, 400 kN, 1 250 kN, 2 500 kN
- Je možné nezávislé ukládání a živý přenos dat

Objednat nyní v eSHOPu

eSHOP.TRACTO.COM

DOBŘE VYBAVENÉ

VALIVÉ NOŽE

Valivý nůž pro rozřezání starého potrubí od vnitřního průměru 50 do 1 000 mm

Valivý nůž Ø 100 mm

Těleso valivého nože s řezací lištou Ø 1 000 mm

KALIBRAČNÍ TRHACÍ HLAVY

Pro trhání armovaných betonových trubek.

HÁKOVÉ NOŽE

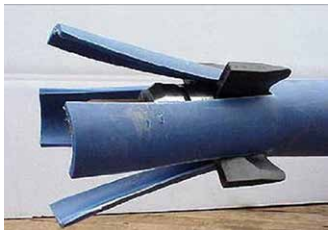

Hákový nůž pro řezání starých PE/PP trubek.

ROZŠÍŘENÍ S NOŽOVÝMI LIŠTAMI A BEZ NOŽOVÝCH LIŠT

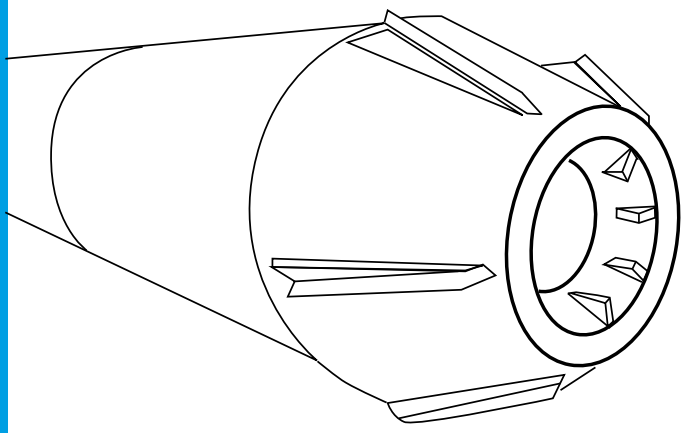

Pro trhání a rozšiřování starých trubek z křehkých materiálů.

MODELY STAVEBNÍ ŘADY GRUNDOBURST

- Kompaktní rozměry pro malé stavební jámy
- Z výkopu – lze použít v obou směrech
- Grundoburst 400S pro hřídelový start
- Rychlé pracovní takty a vysoký výkon
- Rychlý posuv tyčí ve starém potrubí a při zatahování nového potrubí
- Rychlé zprovoznění
- Všechny typy strojů s dálkovým ovládáním
- Malá hmotnost pro jednoduchou přepravu
- Specifické příslušenství pro příslušnou metodu
- Stabilní konstrukce pro maximální zatížení na stavbě
- Dlouhá životnost a nízké náklady na údržbu
- Ergonomická obsluha a vysoká bezpečnost práce
- Certifikát CE

GRUNDOBURST 400G

GRUNDOBURST 400S

GRUNDOBURST 800G

GRUNDOBURST 1250G

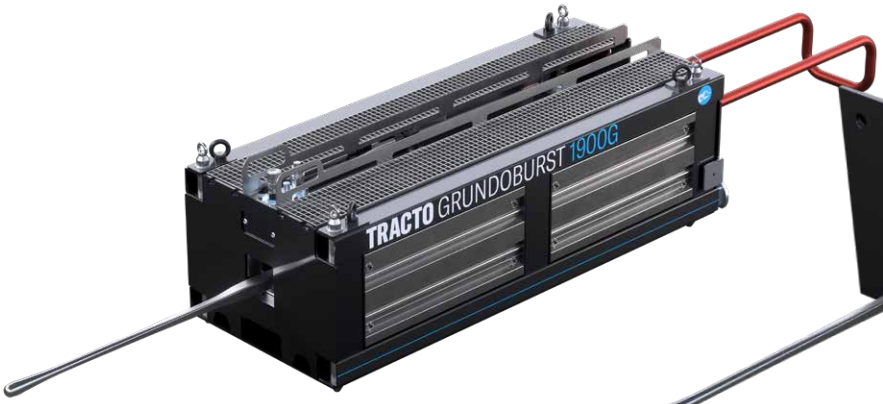

GRUNDOBURST 1900G

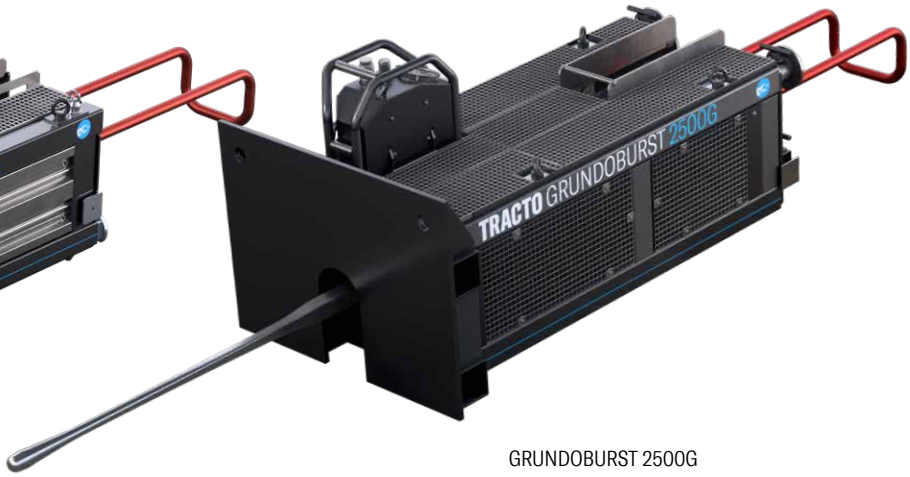

GRUNDOBURST 2500G

GRUNDOBURST
400G

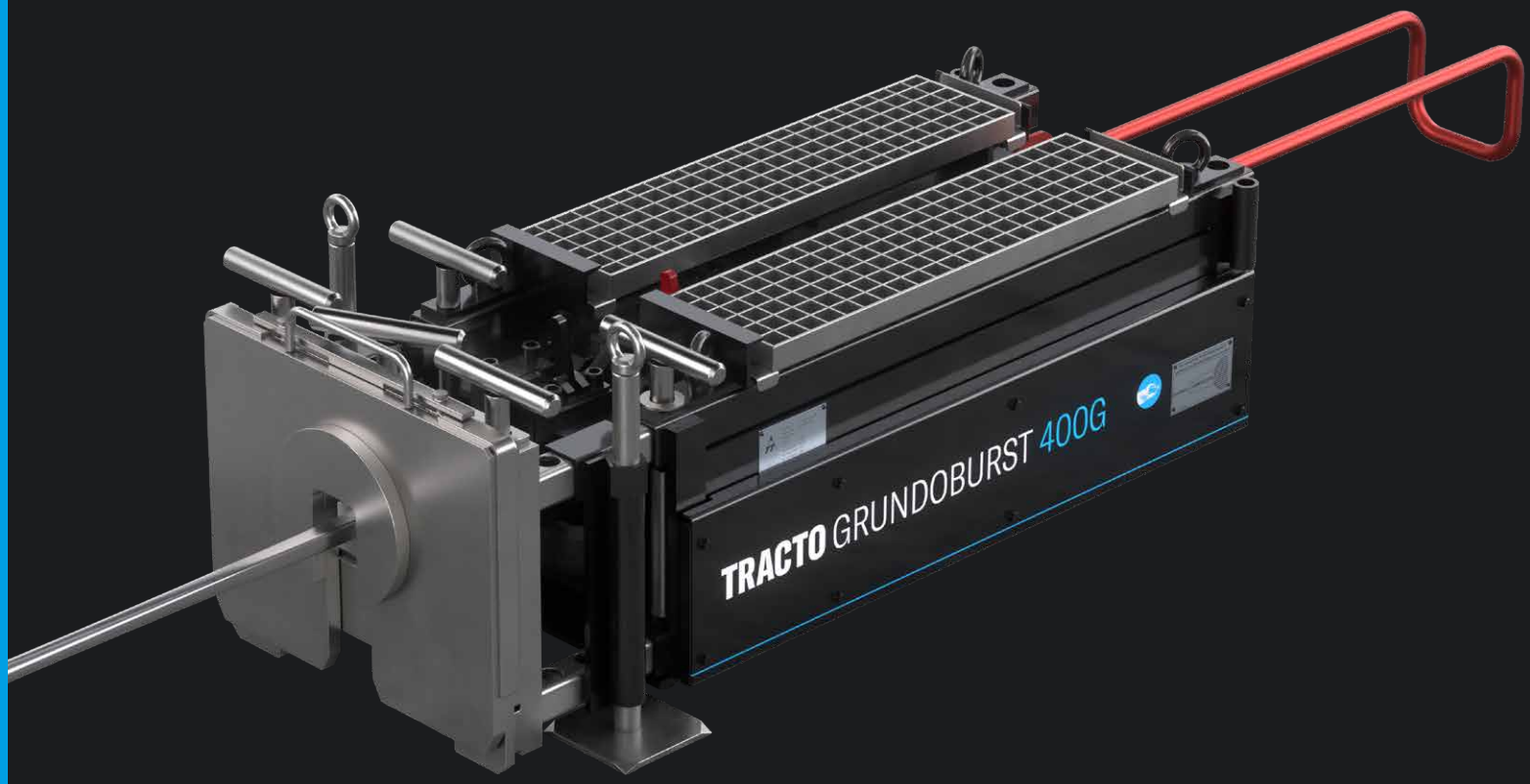

- Pro tlaková a kanalizační potrubí s DN 50 až 250, resp. do délky cca 100 m (v závislosti na metodě)
- Kompaktní rozměry pro malé stavební jámy
- Rychlé pracovní takty a vysoký výkon
- Rychlý posuv tyčí ve starém potrubí a při zatahování nového potrubí
- Malá hmotnost pro jednoduchou přepravu
- Z výkopu – lze použít v obou směrech
- Jednoduchá instalace a rychlé zprovoznění
- Provoz ovládaný jedním člověkem pomocí dálkového ovládání
- Specifické příslušenství pro příslušnou metodu

VARIANTY

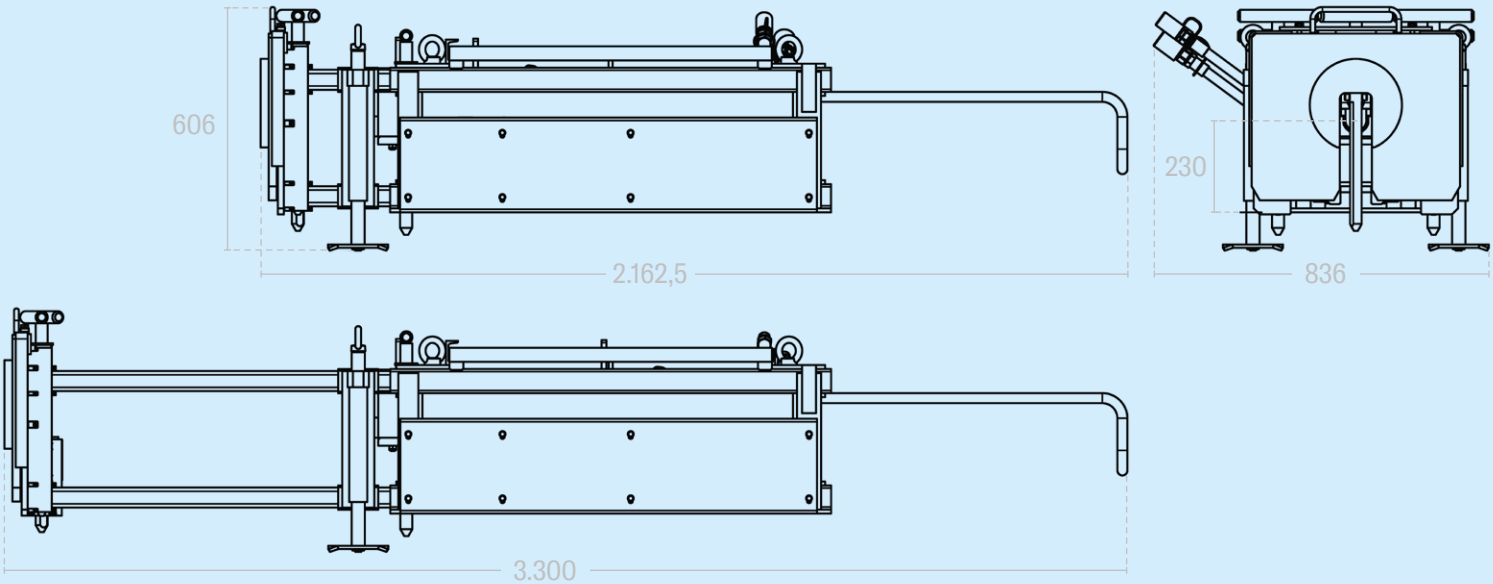

ÚDAJE O VÝKONU	GRUNDOBURST 400G
Rozměry tažné lafety D x Š x V	1.420 x 560 x 520 mm
Hmotnost lafety	560 kg
Posuvná síla	275 kN
Tažná síla při 250 bar	400 kN
Velikost stavební jámy D x Š	3.300 x 1.100 mm
Výška osy	230 mm
Hydr. provozní tlak	250 bar
Ø starého potrubí	DN 50 - DN 250 mm
Pro materiály potrubí	kamenina, PVC, PE, šedá litina, tvárná litina, azbestocement, sklolaminát, ocel
Ø nového potrubí	do vnějšího průměru 280
Pro materiály potrubí	PE, PP, kamenina, tvárná litina, sklolaminát, ocel
Ø trhací tyče standardní	54 mm
Ø trhací tyče alternativní	nebo 35, max. 200 kN
Hmotnost trhací tyče	7,5 kg
Užitečná délka trhací tyče	700 mm
Doporučená hydraulická stanice	TT HP 037 nebo TT HP 055

Všechny informace bez záruky

GRUNDOBURST
400S

- Pro tlaková a kanalizační potrubí s DN 50 až 250, resp. do délky cca 100 m (v závislosti na metodě)
- Pro instalaci do šachet ≥ DN 1 000 a malých stavebních jam
- Délka tažné lafety pouze 60 cm
- Užitečná délka tyče v šachtě: 470 mm
- Relativní jednoduchá obsluha v šachtě
- Bez výkopových prací při práci od šachty k šachtě
- Vysoká bezpečnost práce

VARIANTY

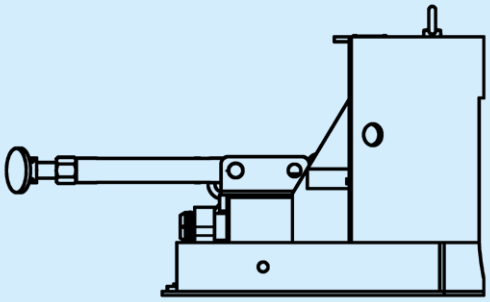

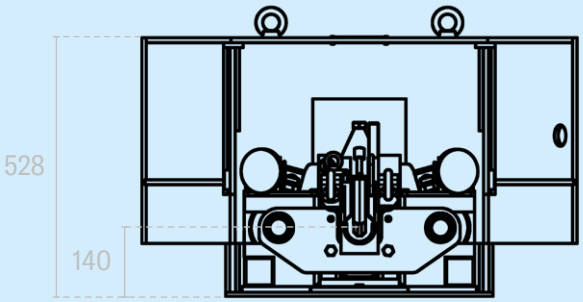

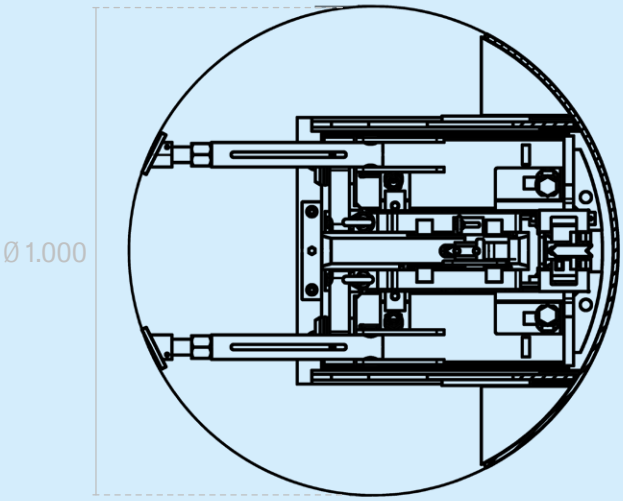

ÚDAJE O VÝKONU	GRUNDOBURST 400S
Rozměry tažné lafety D x Š x V	600 x 490 x 340 mm
Hmotnost lafety	200 kg
Posuvná síla	275 kN
Tažná síla při 250 bar	400 kN
Velikost stavební jámy D x Š	2 500 x 1 100 mm | hřídel: min. Ø 1 000 mm
Výška osy	Důl: 230 mm | Hřídel: 140 mm
Hydr. provozní tlak	250 bar
Ø starého potrubí	DN 50 - DN 250 mm
Pro materiály potrubí	kamenina, PVC, PE, šedá litina, tvárná litina, azbestocement, sklolaminát, ocel
Ø nového potrubí	do vnějšího průměru 280
Pro materiály potrubí	PE, PP, kamenina, tvárná litina, sklolaminát, ocel
Ø trhací tyče standardní	54 mm
Ø trhací tyče alternativní	nebo 35, max. 200 kN
Hmotnost trhací tyče	5 kg
Užitečná délka trhací tyče	470 mm
Doporučená hydraulická stanice	TT HP 037 nebo TT HP 055

Všechny informace bez záruky

GRUNDOBURST
800G

- Pro tlaková a kanalizační potrubí s DN 80 až 400, resp. do délky cca 100 m (v závislosti na metodě)
- Kompaktní rozměry pro malé výkopy Rychlé pracovní takty a vysoký výkon
- Rychlý posuv tyčí ve starém potrubí a při zatahování nového potrubí
- Z výkopu – lze použít v obou směrech
- Rychlé zprovoznění
- Provoz ovládaný jedním člověkem pomocí dálkového ovládání
- Specifické příslušenství pro příslušnou metodu

VARIANTY

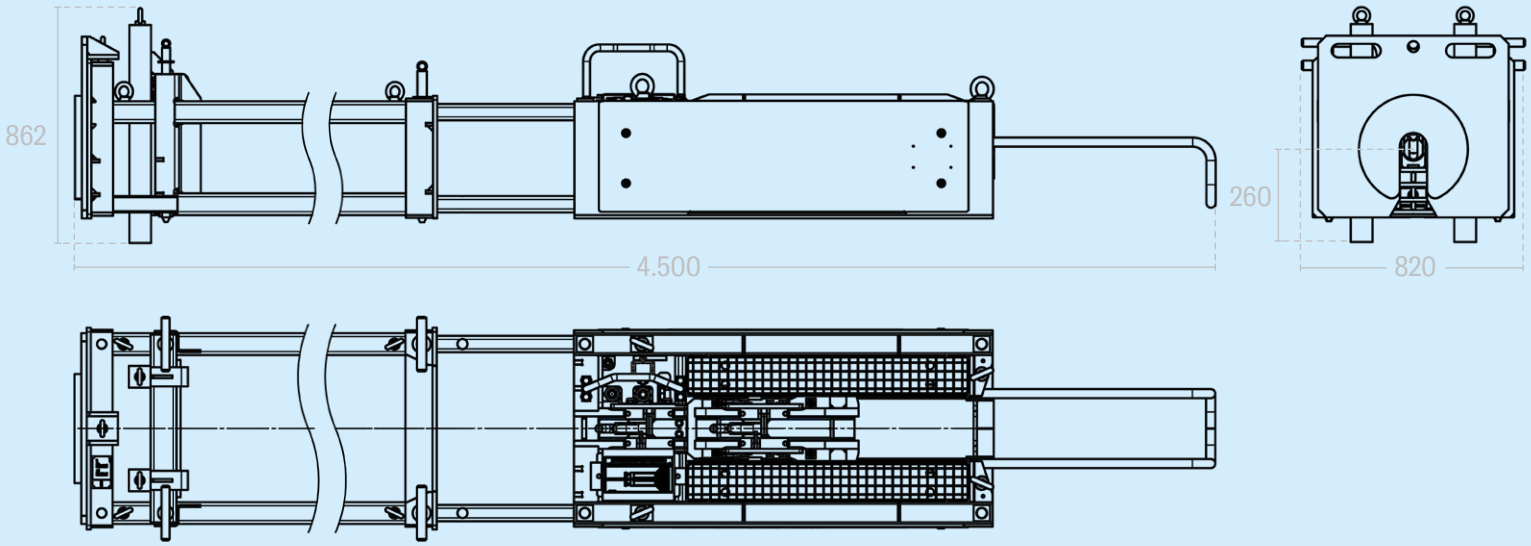

ÚDAJE O VÝKONU	GRUNDOBURST 800G
Rozměry tažné lafety D x Š x V	1.700 x 720 x 670 mm
Hmotnost lafety	1.450 kg
Posuvná síla	256 kN
Tažná síla při 250 bar	769 kN
Velikost stavební jámy D x Š	4.500 x 1.500 mm
Výška osy	260 mm
Hydr. provozní tlak	250 bar
Ø starého potrubí	DN 80 - DN 400 mm
Pro materiály potrubí	kamenina, PVC, PE, šedá litina, tvárná litina, azbestocement, sklolaminát, ocel
Ø nového potrubí	do vnějšího průměru 400
Pro materiály potrubí	PE, PP, kamenina, tvárná litina, sklolaminát, ocel
Ø trhací tyče standardní	75 mm
Ø trhací tyče alternativní	nebo 54, max. 400 kN
Hmotnost trhací tyče	13 kg
Užitečná délka trhací tyče	750 mm
Doporučená hydraulická stanice	TT HP 037 nebo TT HP 055

Všechny informace bez záruky

GRUNDOBURST
1250G

- Maximální tažná síla 1 270 kN
- Pro tlakové a gravitační potrubí DN 150-DN 600
- Délka potrubí až cca 300 m (v závislosti na procesu)
- Kompaktní rozměry pro malé výkopy
- Rychlé pracovní cykly a vysoký výkon
- Rychlý posun výložníku ve starém potrubí a rychlé zatažení nového potrubí
- Z jedné jámy
- lze použít v obou směrech
- Rychlé uvedení do provozu
- Obsluha jednou osobou s dálkovým ovládáním
- Výložníky se vkládají se zvedacím zařízením
- Příslušenství specifické pro daný proces

VARIANTY

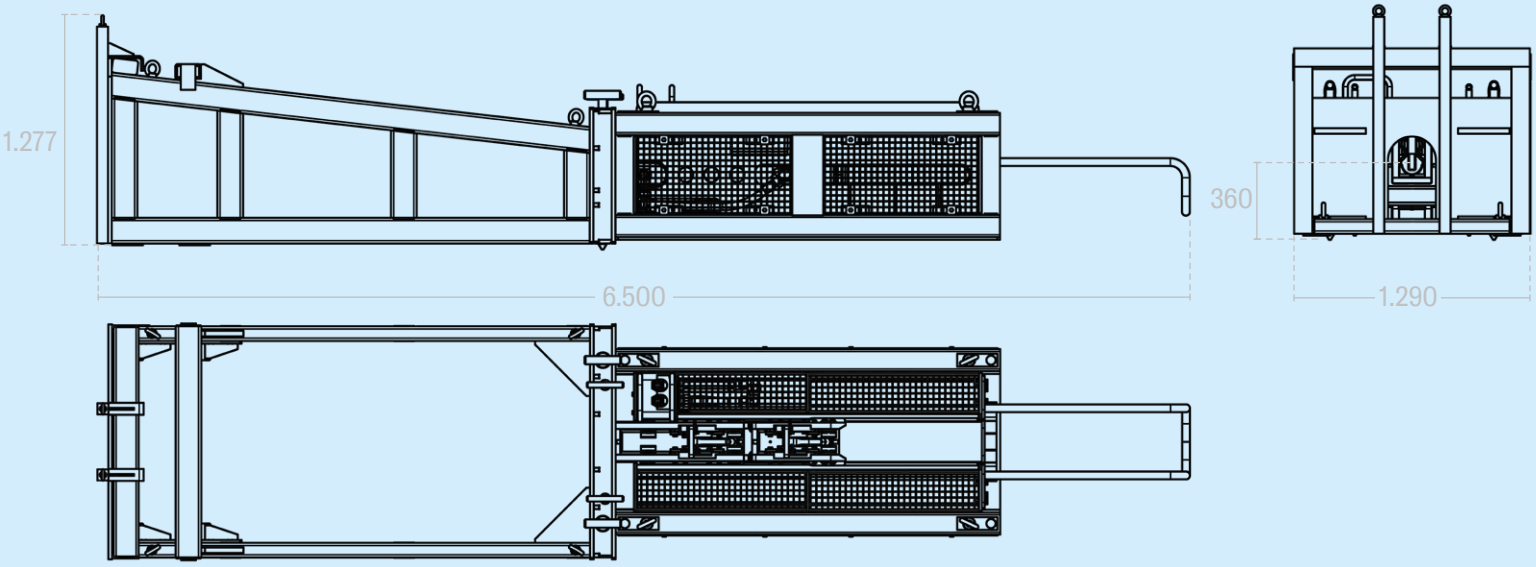

ÚDAJE O VÝKONU	GRUNDOBURST 1250G
Rozměry tažné lafety D x Š x V	2.300 x 1.100 x 875 mm
Hmotnost lafety	3.120 kg
Posuvná síla	395 kN
Tažná síla při 250 bar	1.272 kN
Velikost stavební jámy D x Š	6.500 x 1.700 mm
Výška osy	360 mm
Hydr. provozní tlak	250 bar
Ø starého potrubí	DN 150 - DN 600 mm
Pro materiály potrubí	kamenina, PVC, PE, šedá litina, tvárná litina, azbestocement, sklolaminát, ocel
Ø nového potrubí	do vnějšího průměru 630
Pro materiály potrubí	PE, PP, kamenina, beton, tvárná litina, sklolaminát, ocel
Ø trhací tyče standardní	100 mm
Hmotnost trhací tyče	85 kg
Užitečná délka trhací tyče	1.700 mm
Doporučená hydraulická stanice	TT HP 055

Všechny informace bez záruky

GRUNDOBURST
1900G

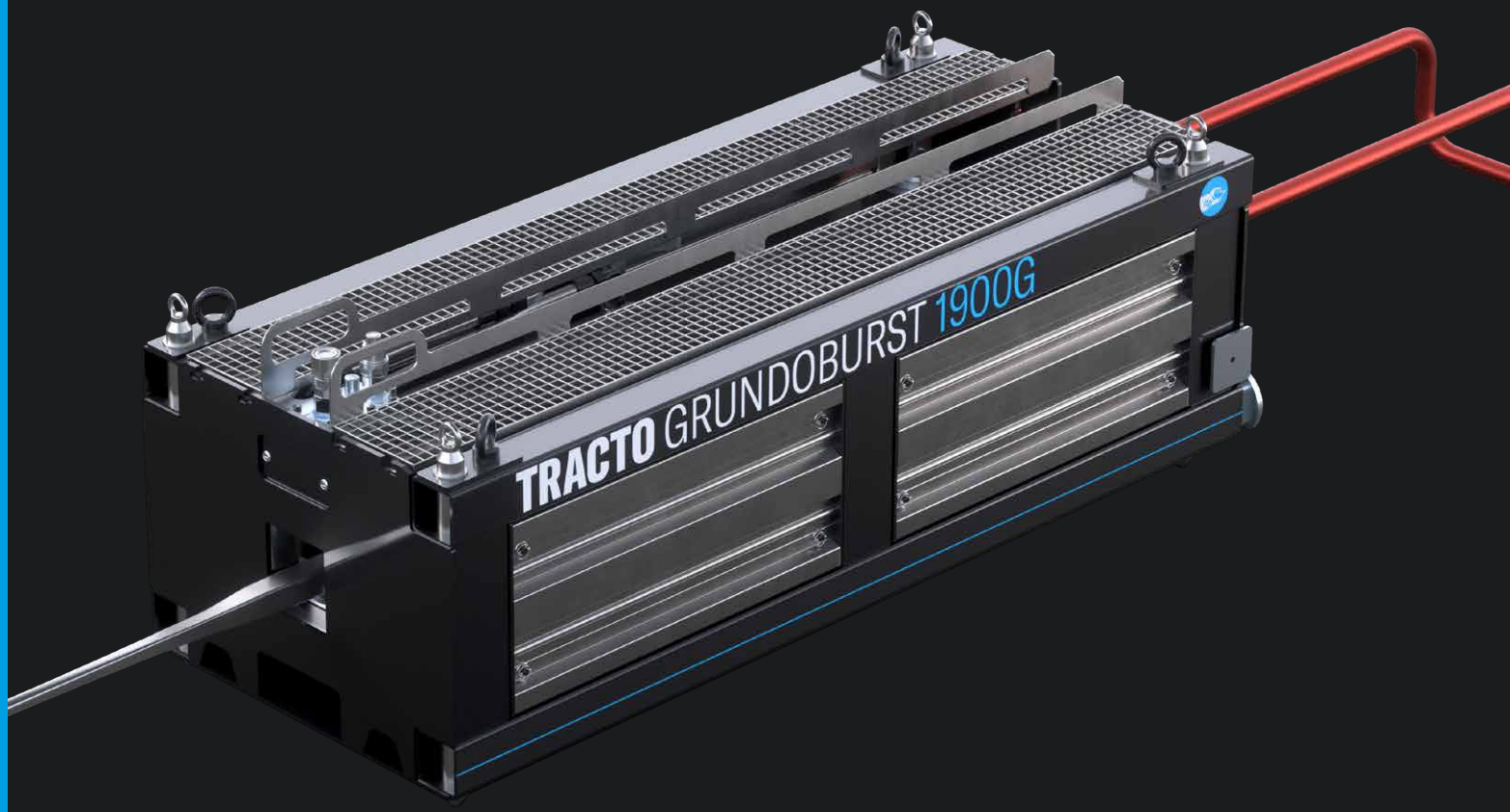

- Maximální tažná síla 1 900 kN nebo 190 tun
- Pro tlakové a gravitační potrubí DN 250 až DN 800
- Délka podpěr potrubí až cca 300 m. (v závislosti na procesu)
- Sanace potrubí pomocí reliningu až do výše 1,5 m 1 000 m délky
- Vložení tyčí o hmotnosti 165 kg s zvedacím jeřábem

VARIANTY

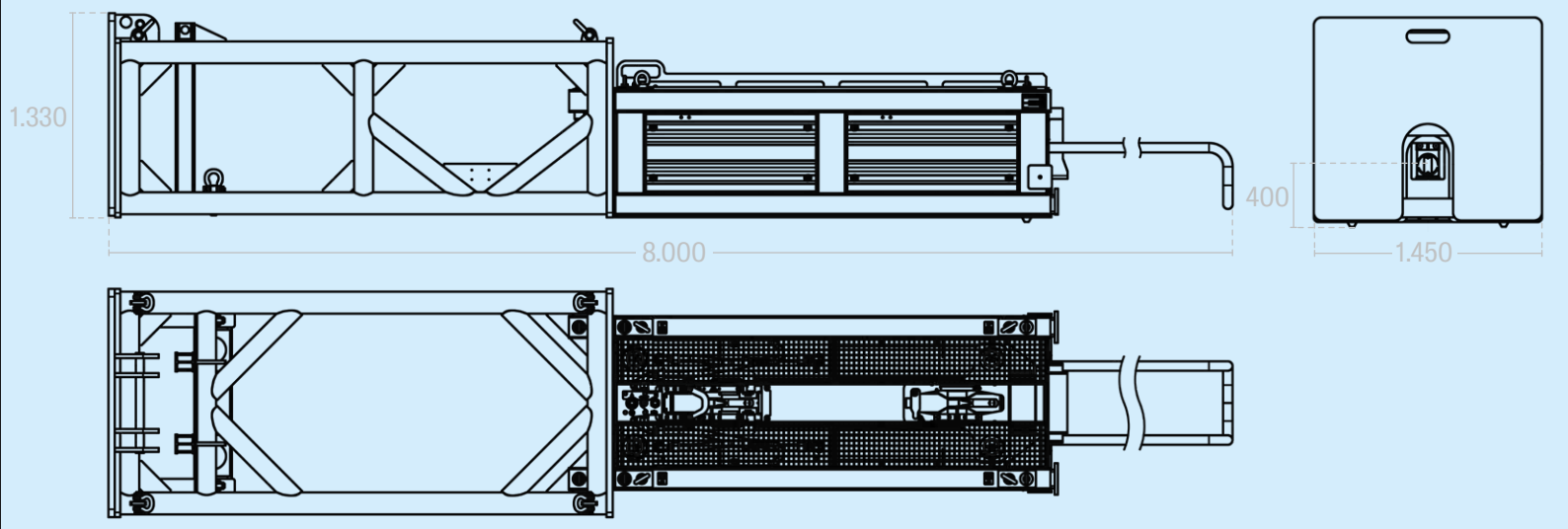

ÚDAJE O VÝKONU	GRUNDOBURST 1900G
Rozměry tažné lafety D x Š x V	2.850 x 1.150 x 1.000 mm
Hmotnost lafety	3.320 kg
Posuvná síla	716 kN
Tažná síla při 250 bar	1.900 kN
Velikost stavební jámy D x Š	8.000 x 2.000 mm
Výška osy	400 mm
Hydr. provozní tlak	250 bar
Ø starého potrubí	DN 250 - DN 800 mm
Pro materiály potrubí	kamenina, beton, PVC, PE, šeda litina, tvárná litina, azbestocement, sklolaminat, ocel
Ø nového potrubí	do vnějšího průměru 900
Pro materiály potrubí	PE, PP, kamenina, tvárná litina, sklolaminát, ocel
Ø trhací tyče standardní	120 mm
Hmotnost trhací tyče	165 kg
Užitečná délka trhací tyče	2.250 mm
Doporučená hydraulická stanice	TT HP 055 nebo TT B250

Všechny informace bez záruky

GRUNDOBURST
2500G

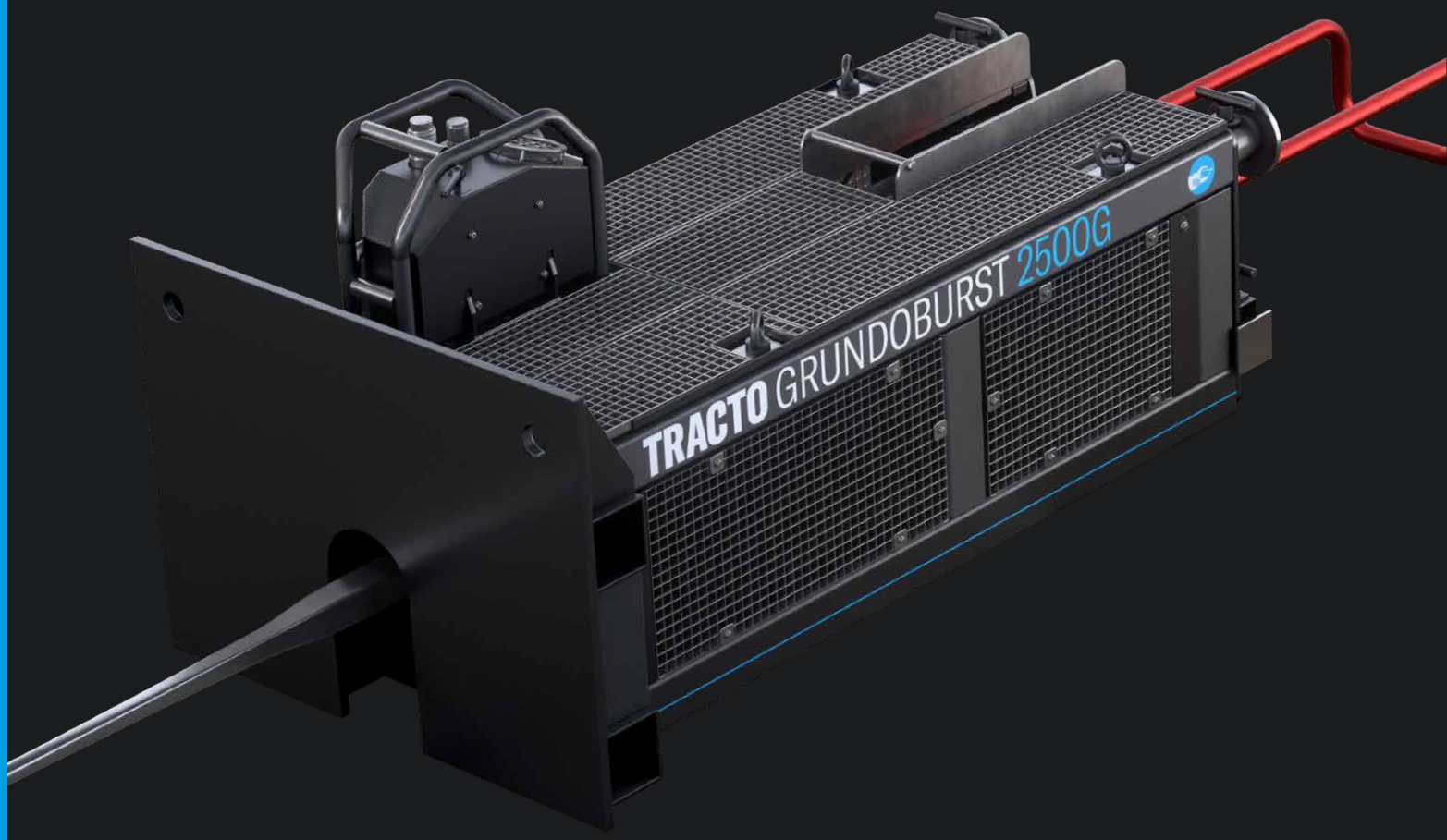

- Maximální tažná síla 2 550 kN nebo 255 tun
- Obnova starých trubek od DN 300 do DN 1 200 mm.
- Obnova potrubí pomocí reliningu až do délky cca 1 300 m možnost
- Vkládání 210 kg tyčí pomocí zvedacího jeřábu.

VARIANTY

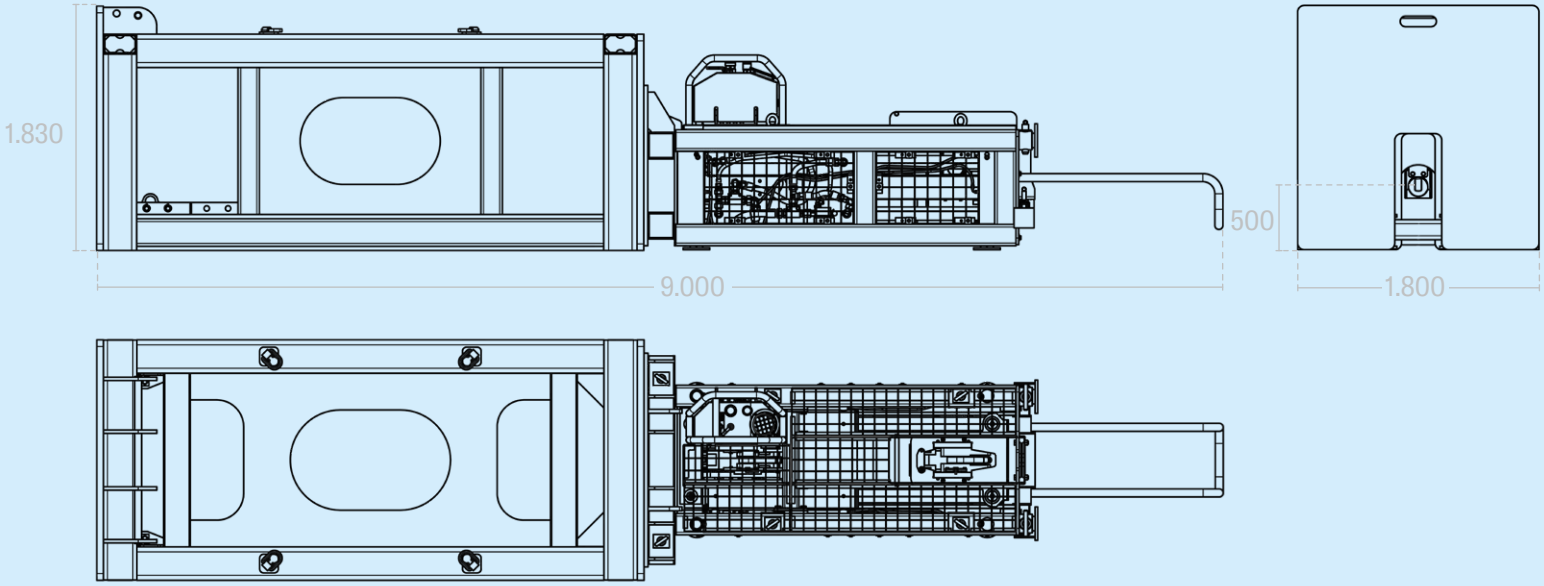

ÚDAJE O VÝKONU	GRUNDOBURST 2500G
Rozměry tažné lafety D x Š x V	2.950 x 1.600 x 1.500 mm
Hmotnost lafety	4.100 kg
Posuvná síla	1.055 kN
Tažná síla při 250 bar	2.550 kN
Velikost stavební jámy D x Š	9.000 x 2.500 mm
Výška osy	500 mm
Hydr. provozní tlak	250 bar
Ø starého potrubí	DN 300 - DN 1.200 mm
Pro materiály potrubí	kamenina, beton, PVC, PE, šedá litina, tvárná litina, azbestocement, sklolaminát
Ø nového potrubí	do vnějšího průměru 1.200
Pro materiály potrubí	PE, PP, kamenina, tvárná litina, sklolaminát, ocel
Ø trhací tyče standardní	140 mm
Hmotnost trhací tyče	210 kg
Užitečná délka trhací tyče	2.200 mm
Doporučená hydraulická stanice	TT B250

Všechny informace bez záruky

HYDRAULICKÉ STANICE
PLNOU PAROU VPŘED

Hydraulická stanice HP55

HYDRAULICKÉ STANICE

HYDRAULICKÉ STANICE

Efektivní a spolehlivá technologie pohonu je nezbytná k tomu, abychom mohli používat naše hydraulicky poháněné stroje. s maximálním výkonem. Proto jsou hydraulické stanice TRACTO navrženy tak, aby cíleně a beze ztrát poskytovaly potřebnou vnější hydraulickou energii pro trakci a tah. Stanice jsou speciálně navrženy pro provoz s trhacím systémem GRUNDOBURST společnosti Tracto, který zajišťuje 100% využití výkonu systému. Všechny hydraulické stanice TRACTO obsahují vysoce kvalitní komponenty od renomovaných výrobců, jejichž celosvětová dostupnost zajišťuje spolehlivý provoz. Díky dobré přístupnosti prostřednictvím velkých údržbových dveří se stanice snadno udržují a odpovídající zařízení usnadňují přepravu. Všechny hydraulické stanice pracují efektivně a šetrně k životnímu prostředí. K dispozici jsou různé výkonové třídy, z nichž každá může být použita pro pohon několika systémů NODIG. To umožňuje maximální flexibilitu při co nejnižších investičních nárocích na pohonnou techniku. další informace naleznete v naší speciální brožuře „Hydraulické stanice“.

Hydraulická stanice HP19

Hydraulická stanice HP28/HP37

Hydraulická stanice HP150 (Obrázek podobný)

HYDRAULICKÉ STANICE
VÝKONNÉ

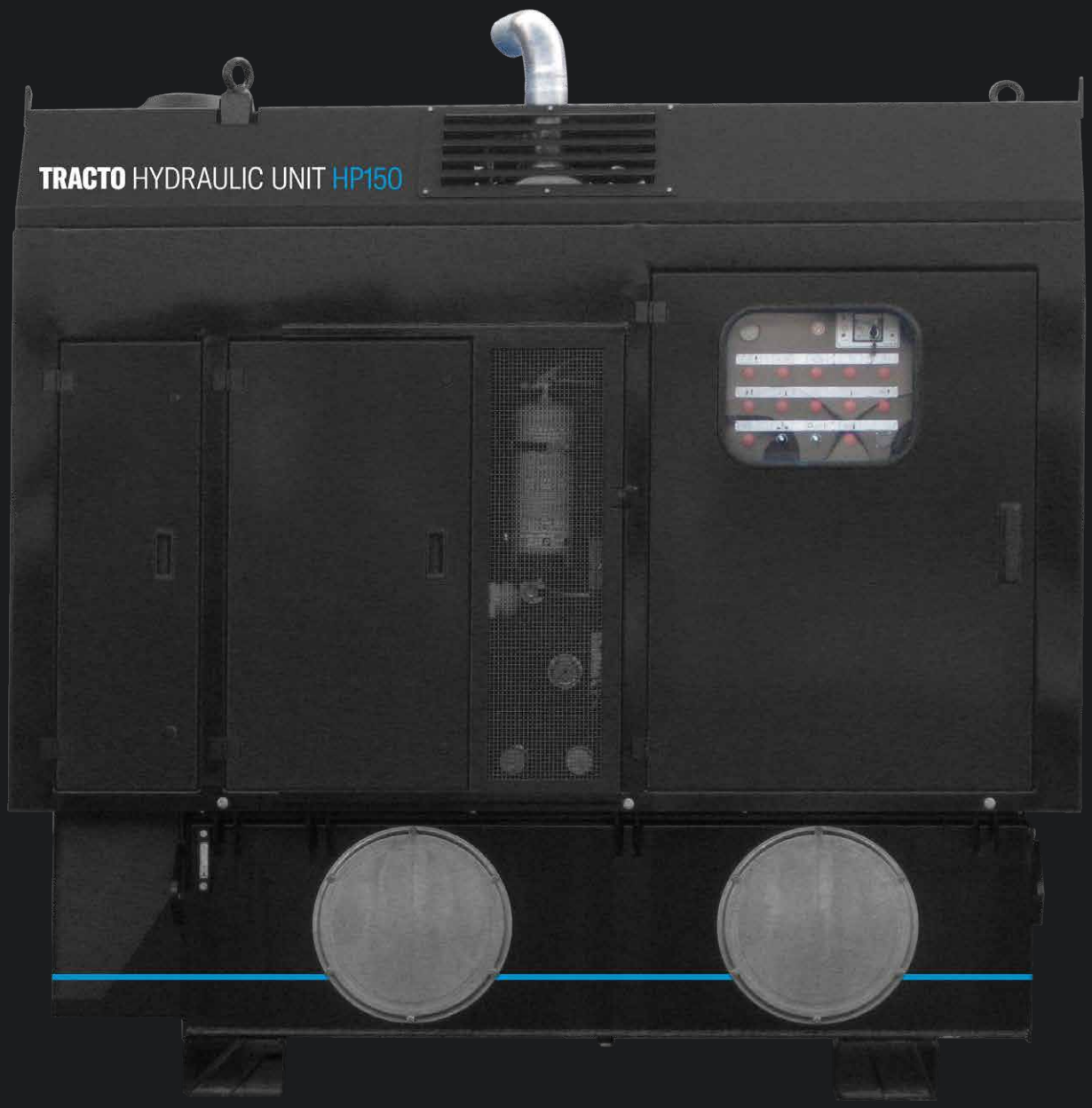

VARIANTY

ÚDAJE O VÝKONU	HP 19	HP 28	HP 37	HP 55	HP 150
Délka	1.600 mm	1.660 mm	1.660 mm	1.670 mm	2.530 mm
Šířka	755 mm	810 mm	810 mm	870 mm	1.400 mm
Výška	1.330 mm	1.650 mm	1.650 mm	1.970 mm	2.530 mm
Maximální hmotnost	790 kg	850 kg	860 kg	1.310 kg	3.800 kg
Výrobce motoru	Hatz	Kubota	Kubota	Kubota	Cummins
Typ motoru	2L41C	D1803-CR	D1803-CR-T	-	B 4.5 Stufe V
Norma pro emise výfukových plynů	Stufe V	Stufe V	Stufe V	Stage V	Stufe V
Max. Výkon motoru	19 kW	28 kW	37 kW	55 kW	149 kW
Max. Otáčky motoru	2.000 ot/min	2.700 ot/min	2.700 ot/min	2.200 ot/min	2.175 ot/min
Počet válců	2	3	3	4	4
Posunutí	1,716 l	1,826 l	1,826 l	2,8 l	4,5 l
Točivý moment	89 Nm	116 Nm	151 Nm	300 Nm	780 Nm
Objem nádrže na naftu	60 l	80 l	80 l	110 l	165 l
Objem nádrže na hydraulický olej	160 l	160 l	160 l	230 l	945 l
Maximální množství dodávaného oleje	90 l/min	120 l/min	120 l/min	200 l/min	425 l/min
Maximální tlak	250 bar	250 bar	250 bar	250 bar	250 bar
Maximální hydraulick výko	14 kW	-	-	35 kW	106 kW
Hladina akustického tlaku L_{pa}	-	-	-	65	-
Hladina akustického výkonu L_{wa}	100 dB(A)	100 dB(A)	101 dB(A)	100 dB(A)	101 dB(A)

Všechny informace bez záruky

KOMPLETNÍ SERVIS PRO BEZVÝKOPOVOU TECHNIKU

Ať před nákupem, během něj, nebo po něm, osobně, nebo on-line – vždy vám poradíme a pomůžeme. Naše široká nabídka služeb je speciálně přizpůsobená požadavkům v oblasti bezvýkopové pokládky potrubí, abyste se mohli plně soustředit na svou hlavní činnost.

Digitální řešení
Naše webové stránky vám nabízejí celý svět bezvýkopové techniky v digitální podobě. Zjistěte více o nás, našich produktech a jejich použití. Objevte digitální nástroje pro techniku HDD vrtání s výplachem a další chytrá řešení. Pomocí odkazů na naše sociální média získáte aktuální informace. Nebo si objednejte stroje, vrtací příslušenství a náhradní díly v e-shopu – pohodlně přes počítač, chytrý telefon nebo tablet.

Aplikační technika STS
Speciální služba pro aplikační techniku pro inženýrské stavby je vám k dispozici jako poskytovatel služeb pro všechny vaše bezvýkopové stavby. Naši odborníci předvedou řízenou i neřízenou techniku NODIG v praxi, zaškolí vaše pracovníky provádějící vrtání ohledně jejího použití nebo významně pomohou se speciálními projekty.

Specialisté na produkty NODIG
Veškeré technické dotazy týkající se funkce a použití našich řízených i neřízených systémů NODIG vám zodpoví naši produktoví specialisté. Díky rozsáhlým znalostem ve specializovaných oblastech najdou nejlepší řešení pro vaše bezvýkopové projekty a poskytnou odborné poradenství při zřizování staveniště.

Geoservis
Klíčem k úspěšným bezvýkopovým projektům je přesná znalost podloží. Tyto profesionální vědomosti vám poskytne náš geoservis. Naše odborné znalosti vám umožní zvládnout jakékoli podloží. Na základě geovědních map a dostupné stavební dokumentace vám poskytneme informace o podloží, které vám pomohou při výpočtech nebo dodatečných pracích.

Financování
Našim zákazníkům a prodejním partnerům nabízíme prostřednictvím TRACTO-TECHNIK Finance Gamba atraktivní možnosti financování pro nové i použité stroje. Ať se jedná o financování, pronájem, nebo různé formy leasingu: Poskytneme vám individuální a osobní poradenství, abychom pro vás našli řešení na míru. Diskrétnost je přitom u nás samozřejmostí.

TRACTO
CERTIFIED USED EQUIPMENT

Použité stroje
Pokud chcete prodat použitý stroj za atraktivní cenu nebo hledáte vhodné zařízení pro své úkoly, náš kompletní servis pro použité stroje NODIG vás zbaví práce – od posouzení a stanovení ceny přes opravu a certifikaci až po prodej s přístupem k jedné z největších platforem stavebních strojů na světě.

Školení
Kvalifikovaná školení vám umožní používat bezvýkopovou techniku ještě efektivněji, a tím i ziskověji. Naše nabídka školení pro obsluhu, specialisty a vedoucí pracovníky a dále pro projektanty a zákazníky zohledňuje všechny aspekty techniky NODIG včetně speciálních témat. Certifikovaní školitelé vás také individuálně proškolí v teorii i praxi na mnoha místech naší společnosti, přímo u vás nebo online, nezávisle na čase a místě.

Poprodejní servis
Prostřednictvím naší celosvětové servisní sítě jsme vám neustále k dispozici i po zakoupení. Celkem pět závodů TRACTO a sedm zákaznických středisek v Německu a dále naše sesterské firmy a prodejní partneři na celém světě vám zaručují rychlou dodávku náhradních dílů a okamžitou dostupnost. Naši kompetentní servisní pracovníci vám rychle pomohou.

TRACTO-TECHNIK GMBH & CO. KG HEADQUARTERS

PAUL-SCHMIDT-STRASSE 2
57368 LENNESTADT, GERMANY
T +49 2723 808-0
F +49 2723 808-180
INFO@TRACTO.COM

TRACTO.COM

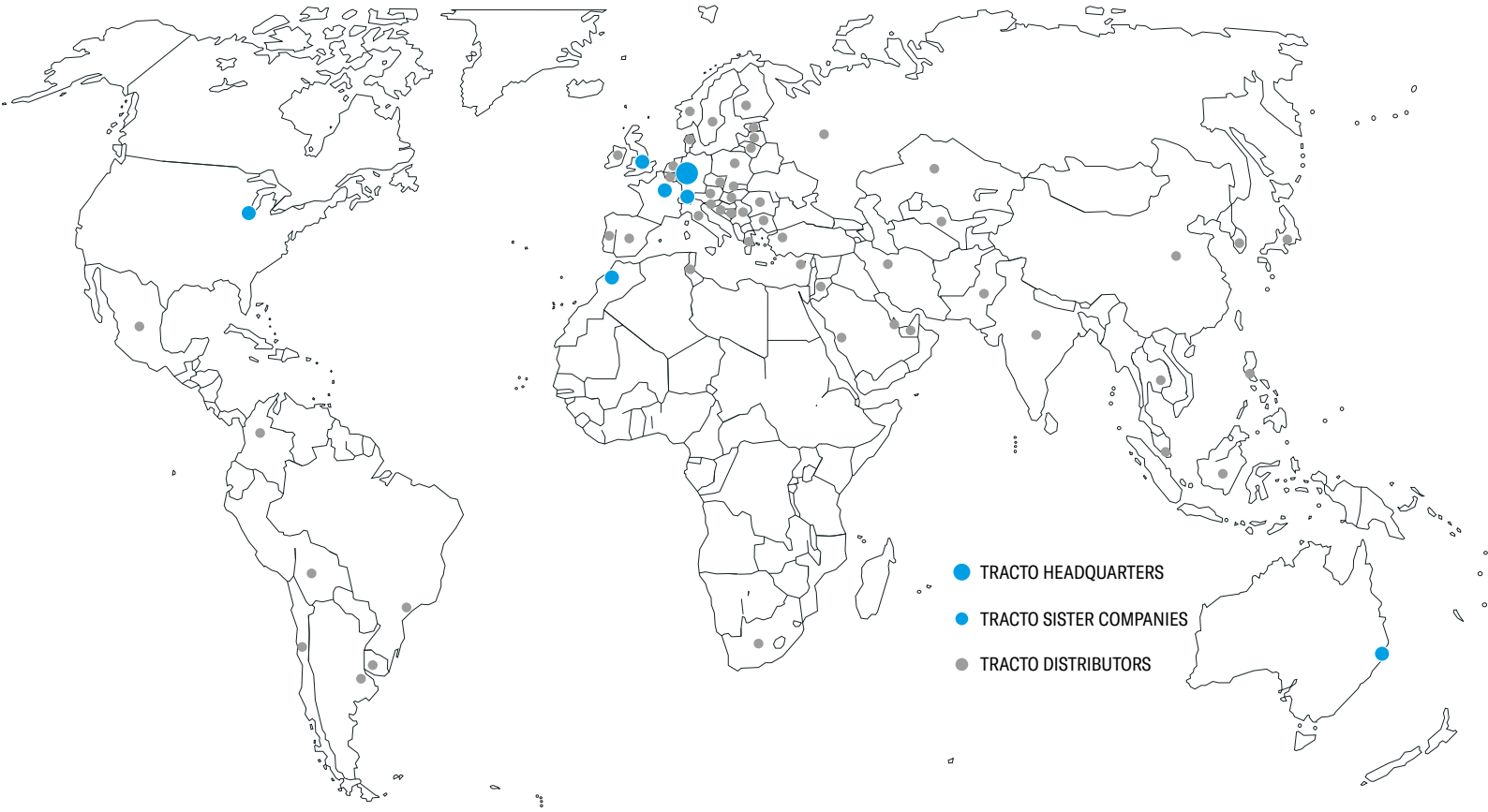

SWITZERLAND
TRACTO-TECHNIK SCHWEIZ AG
INDUSTRIESTRASSE 4
8360 ESCHLIKON TG, SCHWEIZ
T +41 79 8203897
CH@TRACTO.COM
TRACTO.COM/CH-FR

UNITED KINGDOM
TRACTO-TECHNIK UK LTD
10 WINDSOR ROAD
BEDFORD MK 42 9SU
T +44 1234 342566
F +44 1234 352184
INFO@TRACTO-TECHNIK.CO.UK
TRACTO.COM/UK

FRANCE
TRACTO-TECHNIK FRANCE S.A.R.L.
1/3 RUE DE LA PRAIRIE
F-77700 BAILLY ROMAINVILLIERS
T +33 1 60 42 49 40
F +33 1 60 42 49 43
FR@TRACTO.COM
TRACTO.COM/FR

USA
TT TECHNOLOGIES INC.
2020 EAST NEW YORK STREET
AURORA, IL. 60502
T +1 630 851 8200
F +1 630 851 8299
INFO@TTTECHNOLOGIES.COM
TTTECHNOLOGIES.COM

AUSTRALIA
TRACTO-TECHNIK AUSTRALIA PTY LTD.
10 ALICIAJAY CIRCUIT
LUSCOMBE, QLD 4207
T +61 7 3420 5455
AU@TRACTO.COM
TRACTO.COM/AU

MOROCCO
TRACTO-TECHNIK AFRIQUE S.A.R.L.
ROUTE DE TAMESNA 4022
POSTE 2044, 12220 TAMESNA
T +212 5 37 40 13 63 / 64
F +212 5 37 40 13 65
INFO@TRACTO-TECHNIK.MA
TRACTO.COM/MA

TRACTO PARTNER:

INTERGLOBAL DUO s.r.o.
www.interglobal.cz

Tělovýchovná 1076
155 00, Praha 5 – Řeporyje

TRACTO
ADVANCED TRENCHLESS TECHNOLOGY

BUR11CZV03 04/2023

Změny obrázků, textu a grafického provedení vyhrazeny. Některá z uvedených označení produktů nebo služeb a zobrazená loga jsou registrované ochranné známky společnosti TRACTO a v těchto případech podléhají platnému zákonu o ochranných známkách.